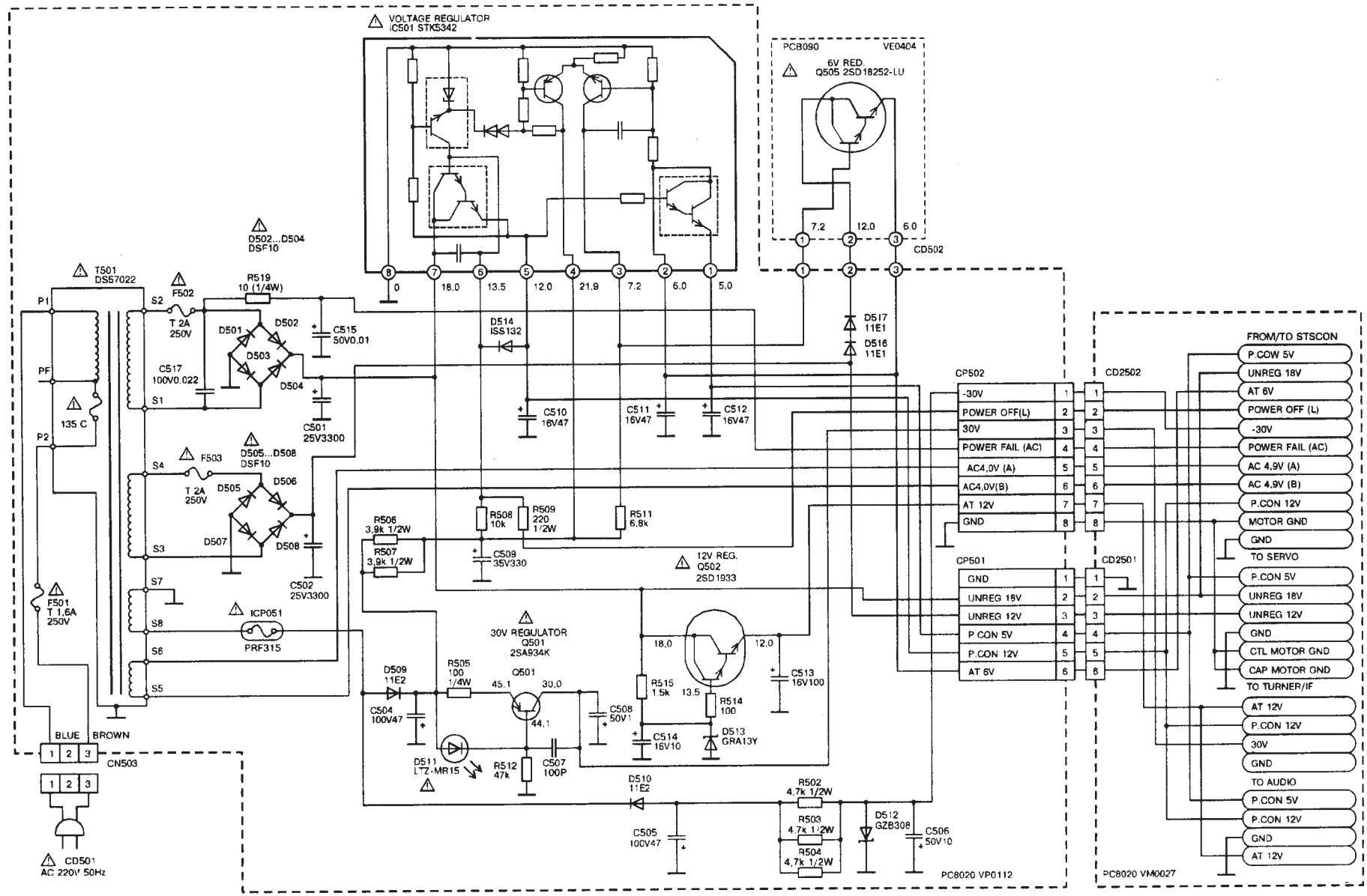

Принципиальная схема источника питания видеомагнитофона OTAKE VCR-555